MANUALE DELL'UTENTE

Elo Touch Solutions
3243L Touchmonitor
4243L Touchmonitor

SW601962 Rev. B

Copyright © 2014 Elo Touch Solutions, Inc. Tutti i diritti riservati.

Nessuna parte di questa pubblicazione può essere riprodotta, trasmessa, trascritta, resa disponibile alla consultazione in un sistema privato, o tradotta in qualche lingua o linguaggio macchina, in qualunque forma, o con qualunque mezzo, inclusi, tra gli altri, quelli elettronici, magnetici, ottici, chimici, manuali o altrimenti, senza previo permesso scritto di Elo Touch Solutions, Inc.

Disconoscimento di responsabilità

I dati di questo documento sono soggetti a modifica senza preavviso. Elo Touch Solutions, Inc. e le società affiliate (collettivamente "Elo") non rilasciano affermazioni né garanzie riguardo al contenuto e in particolare disconoscono eventuali garanzie implicite di commerciabilità o di adeguatezza a un particolare scopo. Elo si riserva il diritto di rivedere questa pubblicazione e di apportare modifiche di tanto in tanto al suo contenuto, senza obblighi da parte di Elo di notifica a terzi di tali revisioni o modifiche.

Riconoscimenti marchi di fabbricazione

AccuTouch, CarrollTouch, Elo, Elo (logotipo), Elo Touch, Elo Touch Solutions, Elo TouchSystems, IntelliTouch, iTouch, SecureTouch, TouchTools e VuPoint sono marchi di fabbricazione di Elo e società affiliate. Windows è un marchio di fabbricazione di Microsoft Corporation.

Sommario

Capitolo 1: Introduzione 4

Capitolo 2: Installazione 5

Capitolo 3: Montaggio 12

Capitolo 4: Funzionamento 14

Capitolo 5: Assistenza tecnica 23

Capitolo 6: Sicurezza & Manutenzione 25

Capitolo 7: Informazioni normative 27

Capitolo 8: Informazioni sulla garanzia 31

Capitolo 1: Introduzione

Descrizione del prodotto

Il vostro nuovo touchmonitor combina le prestazioni affidabili dei prodotti Elo Touch Solutions e gli ultimi sviluppi di design del display e della tecnologia touch. Questa combinazione di caratteristiche crea un flusso naturale di dati tra utente e schermo tattile.

Questo monitor tattile widescreen incorpora un pannello LCD a colori a 24 bit, transistor a film sottile a matrice attiva, dalle prestazioni display impareggiabili. La sua risoluzione piena ad alta definizione di 1920 x 1080 è adatta alla visualizzazione di grafica e immagini. La retroilluminazione a LED riduce decisamente i consumi di energia ed elimina il mercurio (rispetto ai pannelli retroilluminati con lampade fluorescenti a catodo freddo). Altre caratteristiche che migliorano le prestazioni di questo monitor LCD sono la compatibilità plug and play e i comandi a schermo (OSD)

Precauzioni

Attenersi a tutte le avvertenze, precauzioni e norme di manutenzione prescritte in questo manuale dell'utente per sfruttare al massimo la durata dell'unità e prevenire rischi per l'utilizzatore. Vedere il Capitolo Sicurezza & manutenzione per ulteriori informazioni.

Questo manuale contiene informazioni importanti per l'idonea impostazione e manutenzione dell'unità. Prima di installare e accendere il nuovo schermo tattile, leggere per intero questo manuale, specialmente i capitoli Installazione, Montaggio e Funzionamento.

Capitolo 2: Installazione

Apertura della confezione

Aprire la confezione e verificare la presenza delle seguenti parti:

- Monitor tattile
- CD manuali utente
- Staffe di montaggio
- Guida d’installazione rapida
- Cavo VGA
- Cavo HDMI (solo per i modelli ETX243L-XXWA)
- Cavo DVI (solo per i modelli ETX243L-XXAA)
- Cavo USB (non disponibile per i modelli ETX243L-0NXX)
- Cavi di alimentazione internazionali
- Libretto normative in lingua giapponese

Pannello connettori & interfacce

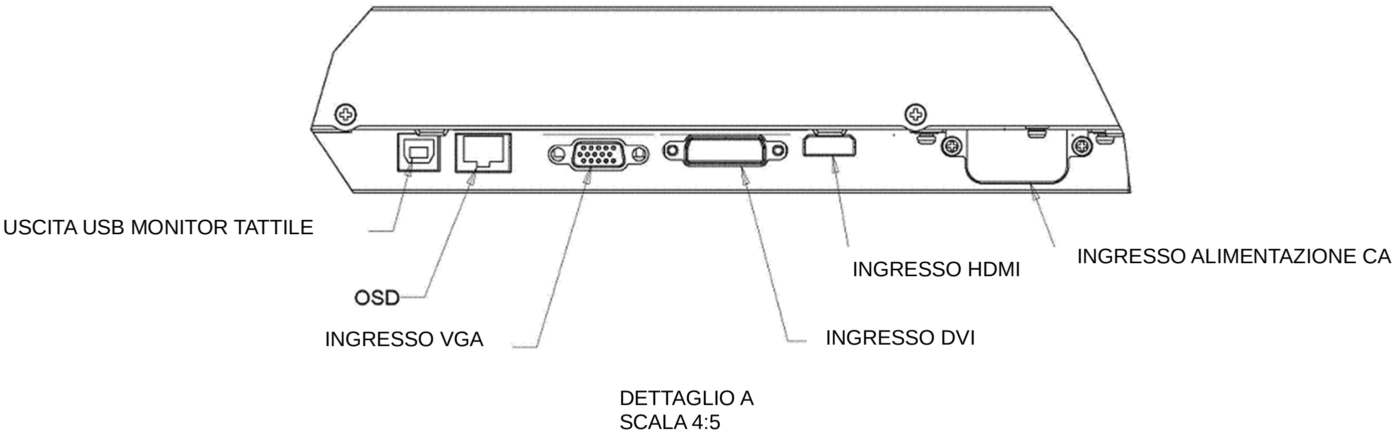

Nota: DVI o HDMI sono disponibili solo su alcuni modelli.

Collegamenti monitor tattile

1. Collegare un cavo video dal computer al monitor. Per i cavi VGA, serrare le viti del cavo video per il massimo delle prestazioni.
2. Collegare il cavo tattile USB tra il connettore USB del monitor e la porta USB del computer (Non applicabile ai modelli non touch).
3. Collegare il cavo di alimentazione al jack potenza in ingresso e all’uscita alimentazione CA.
4. Il monitor tattile viene fornito posizionato su ON (acceso).

Capitolo 3: Montaggio

Informazioni generali di montaggio

Il testo OSD può essere ruotato dalla modalità orizzontale o verticale attraverso il menu OSD per adattarlo all’orientamento di montaggio.

Montaggio con staffe laterali

Ai lati del monitor sono predisposti fori filettati per il montaggio con le staffe in dotazione.

ET3243L

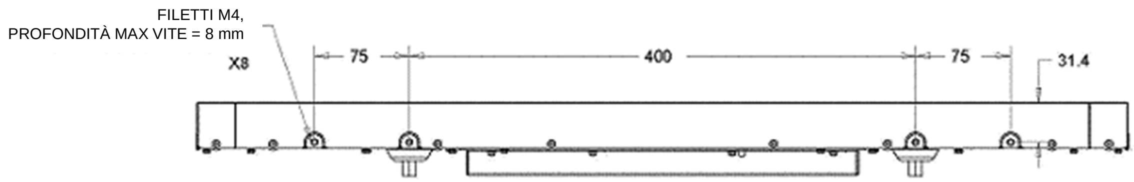

MONTAGGIO LATERALE ORIZZONTALE (ALTO/ BASSO)

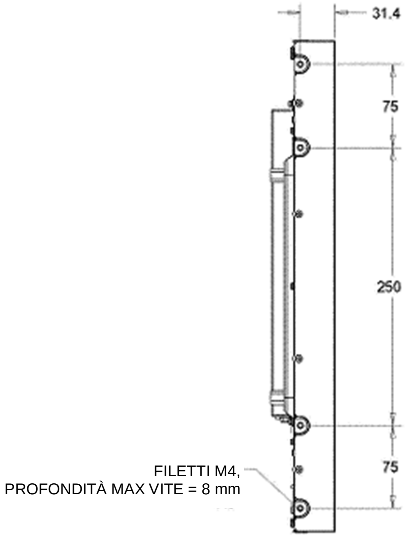

MONTAGGIO LATERALE VERTICALE (SINISTRA/ DESTRA)

Per monitor 4243L:

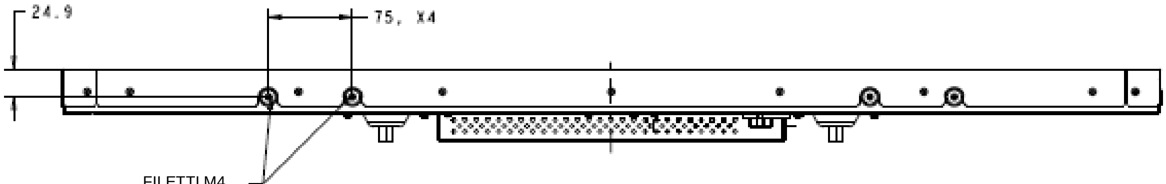

<u>MONTAGGIO LATERALE ORIZZONTALE (ALTO/ BASSO)</u>

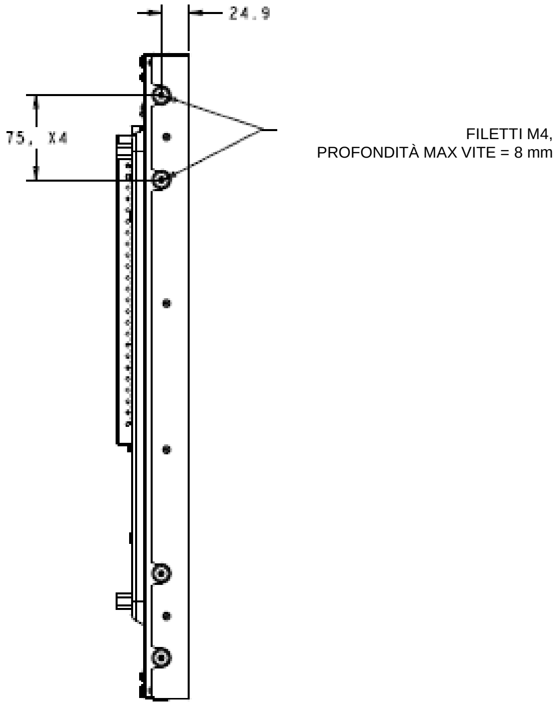

<u>MONTAGGIO LATERALE VERTICALE (SINISTRA/ DESTRA)</u>

Montaggio posteriore VESA

Per il monitor ET3243L:

Sulla parte posteriore del monitor è presente una dima di montaggio a quattro fori 400 x 200 mm per viti M6. Il formato conforme VESA FDMI è codificato come segue: VESA MIS-F, 400, 200, 6.

Per il monitor 4243L:

Sulla parte posteriore del monitor è presente una dima di montaggio a quattro fori 400 x 400 mm per viti M6. Il formato conforme VESA FDMI è codificato come segue: VESA MIS-F, 400, 400, 6.

Vedere disegni dimensionali al sito web www.elotouch.com.

Capitolo 4: Funzionamento

Potenza

Per accendere o spegnere il monitor tattile, premere il pulsante di accensione del monitor tattile sul comando OSD una volta.

Il LED di stato alimentazione sul comando OSD funziona secondo quanto riportato nella seguente tabella:

Stato monitor tattile/modulo computer	Stato LED
OFF	OFF
SLEEP	LAMPEGGIANTE
ON	ON

Il sistema ha basso consumo in modalità SLEEP e OFF. Per specifiche dettagliate di consumo di energia si rinvia alle specifiche tecniche disponibili al sito web Elo www.elotouch.com.

Toccando lo schermo il PC ospite collegato esce dalla modalità SLEEP (come muovendo il mouse o premendo un tasto della tastiera).

Per migliorare l'affidabilità e ridurre gli sprechi di energia, staccare il cavo di potenza CA dal monitor quando sono previsti lunghi periodi di non utilizzo.

Tocco

Il monitor tattile è calibrato in fabbrica e non occorre alcuna calibrazione manuale (a meno che il video in ingresso non sia pienamente scalato alla risoluzione nativa oppure le prestazioni tattili debbano essere calibrate per un utente specifico).

Tecnologia tattile IntelliTouch Plus

Quando è connesso a computer Windows 7, il monitor tattile può supportare due tocchi simultanei. Lo schermo tattile IntelliTouch Plus può essere ricalibrato all'immagine video mostrata, se necessario, attraverso la funzione Calibrazione nel pannello di controllo driver Elo. SI può scaricare il driver dal sito web Elo Touch.

Il driver IntelliTouch Plus supporta monitor multipli soltanto se tutti usano la tecnologia tattile IntelliTouch Plus.

Per utilizzare monitor multipli IntelliTouch Plus, fare doppio clic sul collegamento su desktop EloConfig per aprire la schermata di configurazione Elo Touchscreen.

Selezionare "Calibrate Touch Screens" [Calibra schermi tattili] per calibrare monitor multipli.

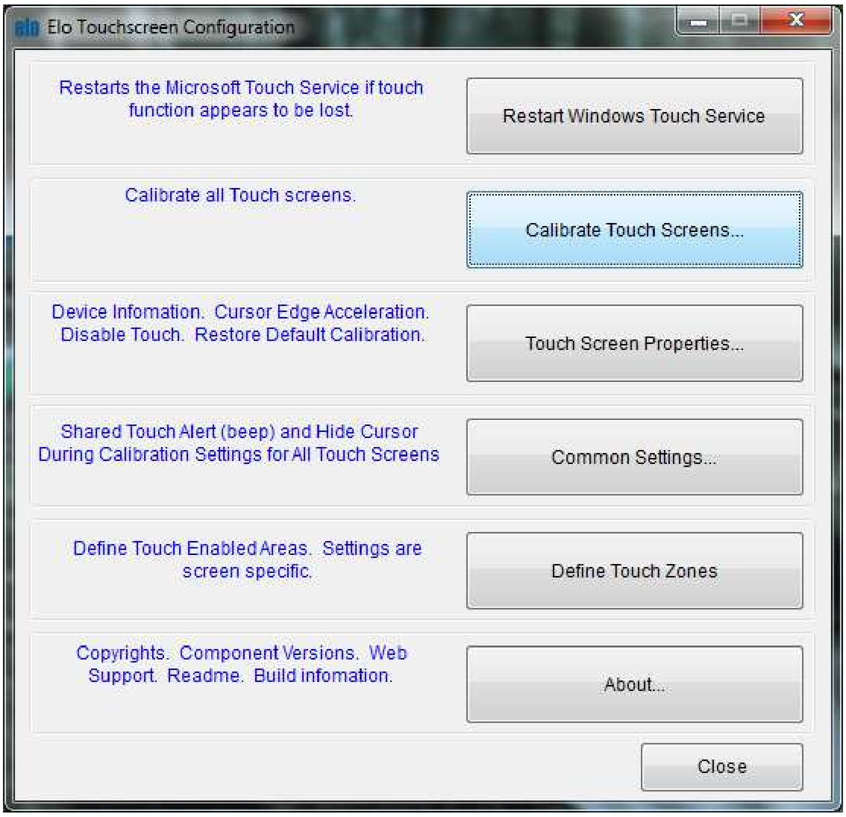

Supporto gesti

La tecnologia tattile IntelliTouch Plus supporta parecchi gesti che leggono contatti singoli e multipli. Vedere al sito web Microsoft http://msdn.microsoft.com/en-us/library/dd940543 i vari gesti che sono supportati in Windows 7.

Video

La risoluzione nativa di un pannello LCD corrisponde alla sua larghezza e altezza misurate in numero di pixel. Generalmente, per il massimo delle prestazioni, un'immagine visualizzata su questo monitor appare al meglio quando la risoluzione in uscita del computer corrisponde alla risoluzione nativa del monitor, 1920 x 1080.

Per le risoluzioni in uscita del computer a risoluzioni non native, il monitor scalerà il video alla risoluzione nativa del pannello. Ciò significa estendere o comprimere l'immagine in ingresso nelle dimensioni X e Y per adattarla alla risoluzione nativa del pannello. Un risultato inevitabile degli algoritmi di scala è la perdita di fedeltà quando l'immagine video in uscita del computer è scalata dal monitor per adattarla al display. Questa perdita di fedeltà è assolutamente evidente quando si guardano immagini ricche di contenuto a distanza ravvicinata (ad esempio immagini contenenti testo in caratteri piccoli).

È improbabile che lo schermo tattile richieda regolazioni video. Tuttavia per il video VGA analogico le variazioni di uscita della scheda grafica video possono richiedere delle regolazioni del monitor tattile attraverso l'OSD per ottimizzare la qualità dell'immagine visualizzata dal monitor tattile. Queste regolazioni vengono "memorizzate" dal monitor tattile. Inoltre per ridurre la necessità di regolazioni dei diversi timing di modo video, il monitor mette in scala correttamente e visualizza alcuni dei modi di timing video più comuni del settore video.

OSD (Display a schermo)

Quattro pulsanti OSD sono collocati sulla scatola comandi collegata con cavo. Possono essere utilizzati per regolare vari parametri di visualizzazione.

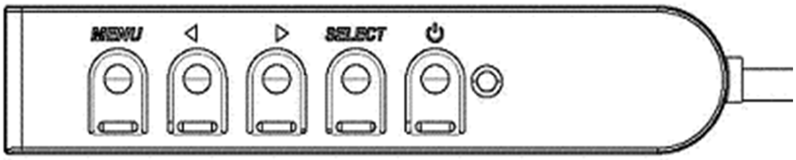

I pulsanti e le loro funzionalità sono:

Pulsante	Funzione quando non è visualizzato l'OSD:	Funzione quando è visualizzato l'OSD:
Menu	Visualizza menu principale OSD	Ritorno al precedente menu OSD
◀	Visualizza il sottomenu OSD Luminosità	Aumenta il valore del parametro selezionato/ Seleziona la voce precedente del menu
▶	Visualizza il sottomenu OSD Contrasto	Diminuisce il valore del parametro selezionato/ seleziona la voce successiva del menu
Select (Seleziona)	Seleziona ingresso	Seleziona parametro per regolazione/ seleziona sottomenu da immissione

L'utilizzo dei pulsanti OSD controlla una interfaccia grafica utente su schermo che compare sulla parte superiore del video. Ciò consente la regolazione intuitiva dei seguenti parametri:

Parametro	Regolazione disponibile
Brightness (Luminosità)	Aumenta/ diminuisce la luminosità del monitor. Predefinita: massimo
Contrast (Contrasto)	Aumenta/ diminuisce il contrato del monitor. Predefinito: miglior prestazione in toni di grigio
Clock	Consente le regolazioni precise del dot clock pixel del pannello. *Applicabile solo per ingresso video VGA*
Phase (Fase)	Consente le regolazioni precise della fase del dot clock pixel del pannello. *Applicabile solo per ingresso video VGA*
Auto Adjust (Autoregolazione)	Regola automaticamente il clock di sistema sul segnale video VGA analogico in entrata, con effetto sulle voci del menu di posizione orizzontale, di quella verticale, di clock e di fase. *Applicabile solo per ingresso video VGA*
H-Position (Posizione orizzontale)	Sposta l'immagine in orizzontale sul display in incrementi di un pixel singolo. Predefinita: centrata. *Applicabile solo per ingresso video VGA*
V-Position (Posizione verticale)	Sposta l'immagine in verticale sul display in incrementi di un pixel singolo. Predefinita: centrata. *Applicabile solo per ingresso video VGA*

Aspect Ratio (Rapporto aspetto)	Cambia il metodo scalare da Fill Screen [Scala piena] a Maintain Aspect Ratio [Mantieni rapporto d'aspetto] e viceversa. Predefinita: scala piena Full scaling [Scala piena] – scala le dimensioni X e Y del video in entrata (aumento o diminuzione a seconda della necessità) alla risoluzione nativa del display. Fill To Aspect Ratio [Mantieni rapporto d'aspetto] – Presumendo un orientamento orizzontale e un video in entrata con rapporto d'aspetto inferiore a 1920 x 1080, scala la dimensione Y del video in entrata (aumento o diminuzione a seconda della necessità) alla risoluzione Y del display e scala la dimensione X per mantenere il rapporto d'aspetto del video in entrata (e riempie la parte rimanente del display con ugual numero di barre nere sulla sinistra e sulla destra). *Può essere necessario ricalibrare lo schermo tattile quando si passa da un'opzione di rapporto aspetto all'altra.*
Sharpness (Nitidezza)	Regola la nitidezza delle immagini visualizzate. Predefinita: nessuna regolazione di nitidezza *Applicabile soltanto alle risoluzioni video in ingresso non native*
Color Temperature (Temperatura colore)	Seleziona la temperatura colore del display. Le temperature colore disponibili sono 9300K, 7500K, 6500K, 5500K più quella scelta dall'utente. Se si seleziona l'opzione Definita dall'utente, questi può cambiare la temperatura colore cambiando i singoli valori di guadagno R, G e B su una scala da 0 a 100. Predefinita: Definita dall'utente con R, G e B tutti impostati su 100.
OSD H-Position (Posizione orizzontale OSD)	Regola la posizione orizzontale dei menu OSD sul display Predefinita: centrata.
OSD V-Position (Posizione verticale OSD)	Regola la posizione verticale dei menu OSD sul display Predefinita: centrata.
OSD Timeout (Timeout OSD)	Regola la durata di attesa di inattività di un pulsante OSD, trascorsa la quale il monitor tattile chiude l'OSD. L'intervallo regolabile è da 5 a 60 secondi. Predefinito: 15 secondi
OSD Language (Lingua OSD)	Seleziona la lingua in cui vengono visualizzati i comandi OSD. Le lingue previste sono: inglese, francese, italiano, tedesco, spagnolo, cinese semplificato, cinese tradizionale e giapponese. Predefinita: inglese.
OSD Rotation (Rotazione OSD)	Seleziona l'orientamento di montaggio del monitor tattile tra Orizzontale e Verticale perché corrisponda all'orientamento fisico. In tal modo regola la rotazione del testo OSD Predefinita: Orizzontale
Recall Defaults (Richiama predefinite)	Impostando "Richiama predefinite" si ripristinano le impostazioni predefinite di fabbrica per i parametri regolabili mediante OSD e per i tempi del Modo video. Nota: Questa funzionalità non influenza le impostazioni della lingua OSD. Per le unità 4243L, sia lingua che rotazione rimangono invariate.

Video Source (Fonte video)	Il monitor scansiona continuamente il video attivo sui connettori HDMI, VGA e DVI. Questa regolazione seleziona quale di queste porte di ingresso deve avere la priorità nella visualizzazione. Le opzioni sono: Priorità VGA, HDMI (per i modelli ETX243L-XXWA) o Priorità VGA, Priorità DVI (per i modelli ETX243L-XXAA) Predefinita: Priorità HDMI (per i modelli ETX243L-XXWA) o Priorità DVI(per i modelli ETX243L-XXAA)

Tutte le regolazioni del monitor tattile eseguite tramite l'OSD vengono memorizzate automaticamente appena inserite. Questa funzione solleva dall'incombenza di reimpostare le proprie preferenze ogni volta che lo schermo tattile viene scollegato disinnestando la spina o azionando l'interruttore di alimentazione. Nel caso di interruzione dell'erogazione di corrente, le impostazioni del monitor tattile non tornano di default alle specifiche di fabbrica.

OSD e blocchi dell'alimentazione

Tenendo premuti i pulsanti "Menu" e "Giù" per due secondi si attiva/disattiva la funzione di blocco dell'OSD. Quando il blocco OSD è attivato, i tasti Menu, Su, Giù o Selezione sono privi di effetto sul sistema.

Tenendo premuti i pulsanti "Menu" e "Su" per due secondi si attiva/disattiva la funzione di blocco dell'OSD. Quando il blocco alimentazione è attivato, il tasto di accensione non ha effetto sul sistema.

Capitolo 5: Assistenza tecnica

In caso di problemi con lo schermo tattile, si rinvia ai seguenti consigli.

Se il problema persiste, rivolgersi al rappresentante di zona o al centro assistenza Elo Touch Solutions.

Soluzioni a problemi comuni

Problema	Rimedio consigliato
Il monitor tattile non risponde all'accensione del sistema	Controllare che il cavo di alimentazione sia collegato correttamente
Il display del monitor è sbiadito	Aumentare la luminosità tramite l'OSD. Aumentare il contrasto tramite l'OSD.
Il display del monitor è senza segnale	Se il LED dell'alimentazione lampeggia, il monitor o il modulo computer possono essere in modo SLEEP. Premere un tasto / spostare il mouse / toccare lo schermo per vedere se l'immagine ricompare. Controllare che il dispositivo fonte del segnale sia acceso. Controllare che non ci siano connessioni lasche nei cavi.
Il monitor visualizza il messaggio "Fuori campo"	Regolare il modo di risoluzione/timing del computer in modo che rientri negli intervalli di tempo consentiti specificati per il monitor tattile (vedere specifiche al sito web)
L'immagine sul display appare strana.	Regolare il modo di risoluzione/timing del computer in modo che rientri negli intervalli di tempo consentiti specificati per il monitor tattile (vedere specifiche al sito web) Utilizzare la funzione Autoregolazione nell'OSD
Il tatto non è rilevato	Verificare che sul PC siano installati i driver Elo più aggiornati. Eseguire la procedura di calibrazione fornita con i driver Elo più aggiornati.
I pulsanti OSD o il pulsante di accensione non rispondono quando sono premuti	Controllare se il blocco OSD o il blocco dell'alimentazione sono attivi

Assistenza tecnica

Visitate il sito web www.elotouch.com/products per le specifiche tecniche per questo dispositivo

Visitate il sito web www.elotouch.com/go/websupport per la guida on line.

Visitate il sito web www.elotouch.com/go/contactsupport per assistenza tecnica.

I numeri di telefono per l’assistenza tecnica in tutto il mondo sono reperibili nell'ultima pagina di questo manuale dell'utente.

Capitolo 6: Sicurezza & manutenzione

Sicurezza

Per evitare il rischio di scosse, seguire tutti gli avvisi di sicurezza e non smontare lo schermo tattile o il modulo computer. Non ci sono parti su cui possa intervenire l'utente.

Assicurarsi che l'impianto sia attrezzato per mantenere le condizioni ambientali specifiche elencate al capitolo Specifiche tecniche.

Cura e maneggiamento

I seguenti spunti servono a mantenere un funzionamento ottimale dello schermo tattile:

Scollegare il cavo di alimentazione CA prima della pulizia.

Per la pulizia dell'alloggiamento del display impiegare un panno appena imbevuto con un detergente delicato.

È importante che l'unità rimanga asciutta. Evitare di rovesciare liquidi sull'unità o dentro di essa. Nel caso in cui penetrassero liquidi, chiedere l'intervento di un tecnico qualificato che esamini l'unità prima di riaccendere.

Evitare di strofinare lo schermo con panni o spugne che possono scalfire la superficie.

Per pulire lo schermo tattile, usare un panno o una spugna puliti, imbevuti di detergente per finestre o vetro. Evitare di applicare il detergente direttamente sullo schermo. Evitare alcol (metilico, etilico e isopropilico), diluente, benzene o altri detergenti abrasivi.

Direttiva WEEE (Waste Electrical and Electronic Equipment) smaltimento di apparecchiature elettriche ed elettroniche

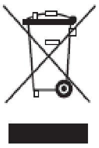

Questo prodotto non deve essere smaltito insieme ai rifiuti domestici. Deve essere conferito in una struttura per la raccolta differenziata e il riciclaggio.

Capitolo 7: Informazioni normative

I. Informazioni sulla sicurezza elettrica:

È obbligatoria l'osservanza dei requisiti di tensione, frequenza e corrente indicati sull'etichetta del fabbricante. L'allacciamento a una sorgente di potenza diversa da quella qui specificata è plausibile causa di malfunzionamento, danno all'apparecchiatura o rischio d'incendio se vengono ignorati i limiti.

All'interno dell'apparecchio non ci sono parti su cui possa intervenire l'utente. Vi sono tensioni pericolose generate da questa apparecchiatura che possono causare lesioni. Gli interventi devono essere prestati solo da un tecnico qualificato.

Per quesiti sull'installazione, prima di collegare l'apparecchiatura alla potenza di rete, rivolgersi a un elettricista qualificato o al fabbricante.

II. Informazioni sulle emissioni e sull'immunità

Avviso per gli utenti negli Stati Uniti: questa apparecchiatura è stata collaudata e riscontrata conforme ai limiti di un dispositivo digitale di classe A, secondo il regolamento FCC, parte 15. Questi limiti sono studiati per fornire un ragionevole grado di protezione contro le interferenze nocive in un'installazione residenziale. Questo strumento genera, utilizza e talora irradia energia di frequenza radio e se non installato e utilizzato in conformità alle istruzioni, può causare interferenze dannose alle comunicazioni radio.

Avviso per gli utenti in Canada: questa apparecchiatura osserva i limiti di classe A per le emissioni di rumore radioelettrico da un apparecchio digitale come stabilito dalla normativa sulle interferenze radio di Industrial Canada.

Avviso per gli utenti nell'Unione europea: utilizzare solo i cavi elettrici forniti e il cablaggio di collegamento di corredo all'apparecchio. Sostituire i fili e cavi forniti può compromettere la sicurezza elettrica o la certificazione della marcatura CE per emissioni o immunità come richiesto dai seguenti standard:

Questa ITE (Information Technology Equipment: apparecchiatura IT) deve riportare la marcatura CE sull'etichetta del fabbricante, che indica che l'apparecchiatura è stata collaudata secondo le seguenti direttive e standard: questa apparecchiatura è stata collaudata per riscontrarne il rispetto dei requisiti per la marcatura CE come richiesto dalla direttiva di compatibilità elettromagnetica 2004/108/EC indicata nello standard europeo EN 55022 Classe B e dalla direttiva sulle basse tensioni 2006/95/EC indicata nello standard europeo EN 60950.

Informazioni generali per tutti gli utenti: questa apparecchiatura genera, utilizza e può irradiare energia di radiofrequenza. Se non installata e utilizzata secondo questo manuale, l'apparecchiatura può causare interferenze con le comunicazioni radiotelevisive. Non vi è garanzia, tuttavia, che in una data installazione non si verifichi un'interferenza imputabile a fattori specifici del luogo.

1) In osservanza dei requisiti sulle emissioni e di immunità, l'utente deve attenersi alle seguenti misure:

a) Utilizzare solo i cavi I/O forniti per collegare questo apparecchio digitale a un computer.

b) Per garantire l'osservanza utilizzare solo il cavo elettrico omologato fornito dal fabbricante.

c) L'utente è avvertito del fatto che modifiche di qualunque tipo all'apparecchiatura non approvate esplicitamente dal soggetto responsabile della conformità possono annullarne il permesso di utilizzo.

2) Se si riscontrano interferenze alle trasmissioni radiotelevisive o qualunque altro apparecchio:

a) Individuare la fonte del disturbo spegnendo e riaccendendo l'apparecchio.

Se dalla prova dovesse risultare che l'interferenza è causata da questo apparecchio, provare a correggerla con una o più delle seguenti misure:

i) Allontanare il dispositivo digitale dal ricevitore interessato.

ii) Riposizionare (voltare) il dispositivo digitale rispetto al ricevitore interessato.

iii) Riorientare l'antenna del ricevitore interessato.

iv) Innestare la spina del dispositivo digitale in una presa CA differente in modo che i due apparecchi si trovino su diverse diramazioni di circuito.

v) Scollegare e rimuovere tutti i cavi I/O non utilizzati dal dispositivo digitale. (I cavi I/O senza terminazioni sono una sorgente potenziale di alti livelli di emissioni RF.)

vi) Innestare la spina del dispositivo digitale solo in una presa dotata di messa a terra. Evitare le spine adattatrici CA. (Eliminare o tagliare la messa a terra del cavo di potenza può accrescere i livelli di emissione RF e anche presentare pericolo di scariche letali per l'utente.)

Se occorre altro aiuto, rivolgersi al rivenditore, al fabbricante o a un tecnico radiotelevisivo esperto.

III. Certificazioni rilasciate da enti preposti

Per questo monitor sono stati rilasciati o dichiarati i seguenti marchi e certificazioni:

- Argentina S-Mark
- Australia RCM
- Canada CUL, IC
- Cina CCC
- Europa CE
- Giappone VCCI
- Corea KCC,e-Standby
- Messico CoC
- Russia EAC
- Taiwan BSMI
- Stati Uniti FCC, UL

IV. Cina RoHS

In accordo con le normative cinesi (Gestione del controllo dell'inquinamento causato da prodotti informatici elettronici), la sezione sottostante elenca nome e quantità di materiali tossici e/o pericolosi che il prodotto può contenere.

Nome componente	Sostanze ed elementi tossici o pericolosi					
	Piombo(Pb)	Mercurio(Hg)	Cadmio(Cd)	Cromo esavalente (Cr6+)	Polibromo-Bifenili (PBB)	Polibromo-difenileteri (PBDE)
Componenti plastici	O	O	O	O	O	O
Componenti in metallo	X	O	O	O	O	O
Cavo e conduttori	X	O	O	O	O	O
Pannello LCD	X	O	O	O	O	O
Pannello schermo tattile	X	O	O	O	O	O
PCBA	X	O	O	O	O	O
Software (CD, ecc.)	O	O	O	O	O	O

O: indica che la sostanza tossica o pericolosa contenuta in tutti i materiali omogenei per questo componente è sotto il requisito limite in SJ/T11363-2006.
X: indica che la sostanza tossica o pericolosa contenuta in almeno uno dei materiali omogenei utilizzati per questo componente è al di sopra del requisito limite in SJ/T11363-2006. Per gli articoli segnati con X, sono state effettuate esenzioni secondo quanto stabilito da RoHS EU.

Spiegazione delle marcature

(1). In conformità ai requisiti di SJ/T11364-2006, i prodotti informatici elettronici sono marcati con i seguenti loghi per il controllo dell'ambiente. Il periodo di utilizzo senza danni per l'ambiente per questo prodotto è 10 anni. Il prodotto non presenta perdite e non muta nelle condizioni di funzionamento normali elencate qui di seguito, quindi l'uso di questo prodotto informatico elettronico non avrà come conseguenza inquinamento ambientale grave, lesioni personali o danni a cose.

Temperatura operativa: 0°C~40°C / Umidità:20%~80% (senza condensa).

Temperatura di immagazzinaggio: -20°C~60°C / Umidità:10%~90% (senza condensa).

(2). Si incoraggia e si consiglia che tale prodotto sia riciclato e riutilizzato secondo le leggi locali. Il prodotto non deve essere gettato in un luogo generico.

V. Specifiche monitor

Dati elettrici:
Ingresso: 100 – 240 V CA, 50/60 Hz, 2,5 A
Condizioni operative:
Temperatura: da 0°C a 40°C
Umidità: da 20% a 80% (senza condensa)
Altitudine: da 0 a 3.658 m
Condizioni di immagazzinaggio:
Temperatura: da -20°C a 60°C
Umidità: da 10% a 90% (senza condensa)
Altitudine: da 0 a 12.192 m

Capitolo 8: Informazioni sulla garanzia

Per informazioni sulla garanzia visitate il sito web http://www.elotouch.com/Support/warranty.asp

Visitate il sito web Elo!

www.elotouch.com

Tenetevi al corrente su ...

- Informazioni sui prodotti
- Specifiche
- Notizie su fatti imminenti
- Comunicati stampa
- Driver

Come contattare Elo

Per saperne di più sull'ampia gamma di soluzioni tattili Elo, visitate il nostro sito web all'indirizzowww.elotouch.com, oppure chiamate l'ufficio più vicino:

Nord America	Tel 800-ELO-TOUCH	**Europa**	**Asia - Pacifico**	**America Latina**
Elo Touch Solutions	Tel 1 408 597 8000	Tel +32(0) 16 70 45 00	Tel +86 (21) 3329 1385	Tel 786-923-0251
1033 McCarthy Blvd	Fax 1 408 597 8050	Fax +32(0) 16 70 45 49	Fax +86 (21) 3329 1400	Fax 305-931-0124
Milpitas, CA 95035	customerservice@elotouch.com	elosales@elotouch.com	www.elotouch.com.cn	www.elotouch.com